Tipo di documento: **ESPLOSO VAPOR 9000 A** valido da matricola 030234	Rif. Distinta base 50190	Pag. 1	di Pag. 3

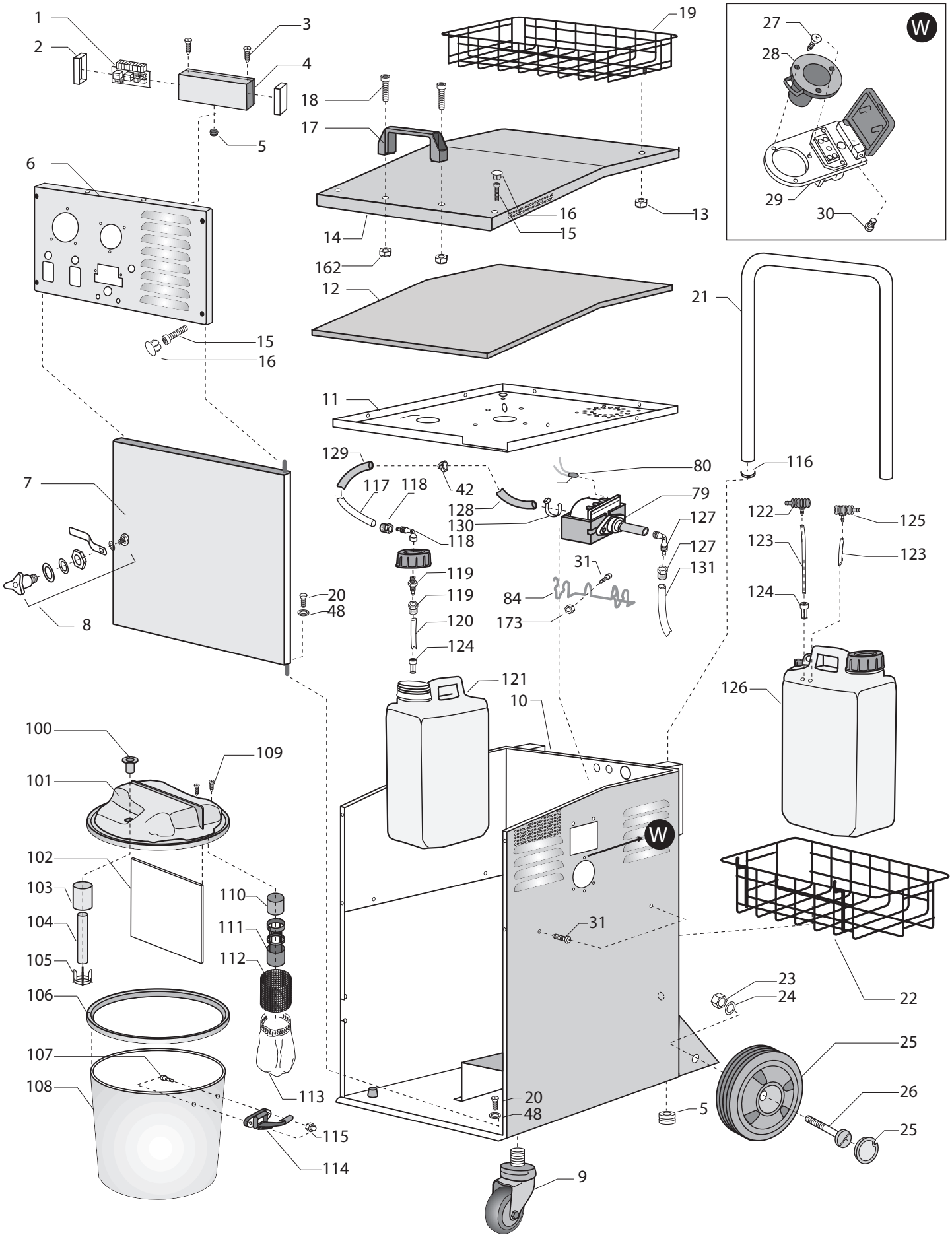

CAPITANI S.r.l. Solbiate Comasco (Co)	Edizione	Revisione	Data	Compilazione	Verifica e approvazione	Numero documento
	01	02	28.04.03	Nome:Marzorati Firma:	Nome:Rizzuti Firma:	EC AV 0017